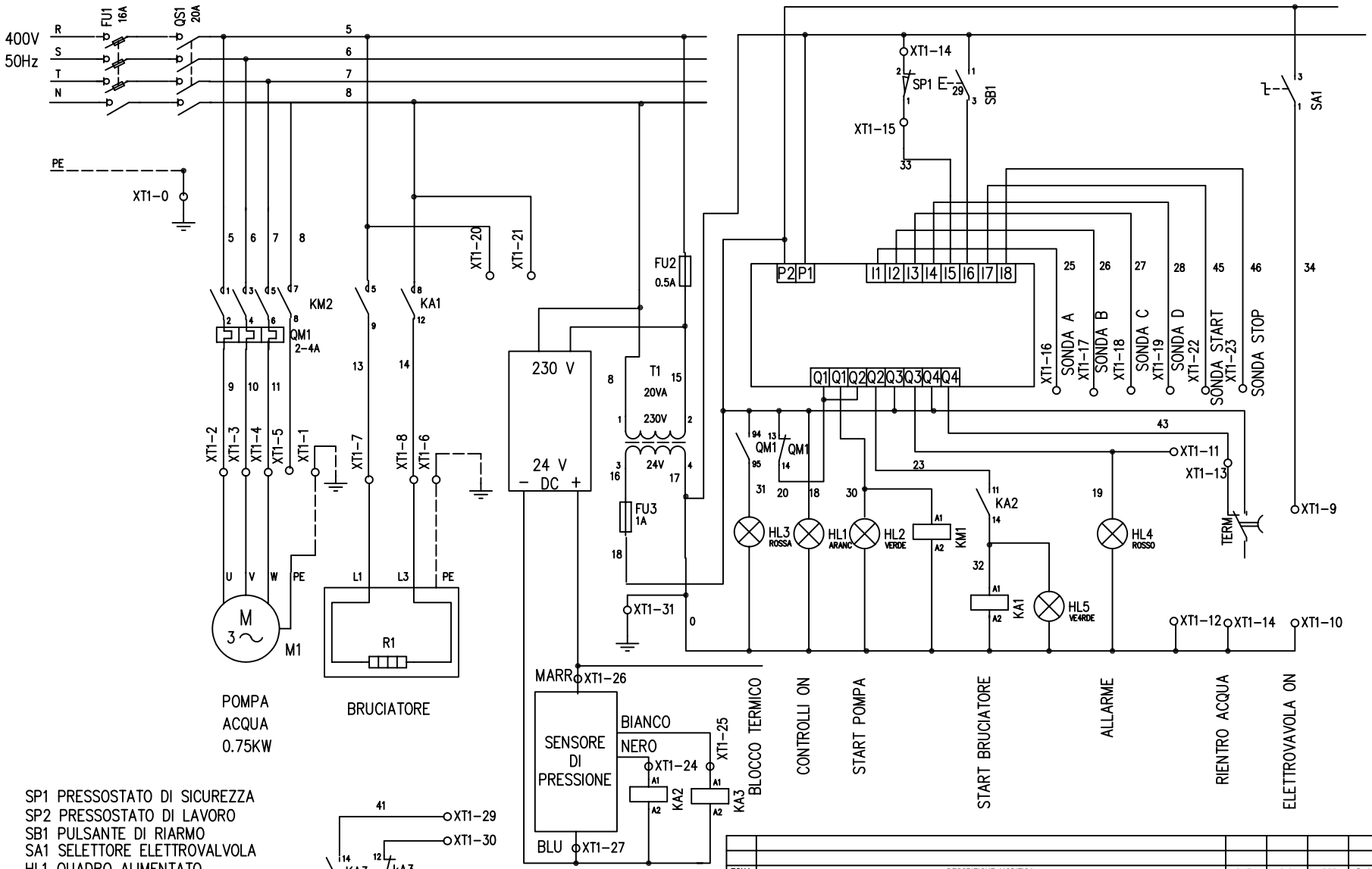

SP1 PRESSOSTATO DI SICUREZZA
SP2 PRESSOSTATO DI LAVORO
SB1 PULSANTE DI RIARMO
SA1 SELETTORE ELETTROVALVOLA
HL1 QUADRO ALIMENTATO
HL2 START POMPA
HL3 BLOCCO TERMICO
HL4 ALLARME
HL5 START BRUCIATORE
KM1 CONTATTORE POMPA
QM1 RELE' TERMICO
KA1 RELE' BRUCIATORE
SB2 PULSANTE START POMPA MAN.

ZONA	DESCRIZIONE MODIFICA	DATA	DIS.	APPR.	D A Q	IR

NOTE

CODICE FILE: MAZZI 001

NOMENCLATURA: QUADRO ELETTRICO CONTROLLO CALDAIA

TECNO ELETTRICA ELETTRONICA

DIS.	CORTESE	05/05/06
CONTR.		
APPR.		

COD. C018020000O

VISTO D A Q

FOGLIO 1 DI 1 SEGUE -

FORMATO A3

SCALA 1:1

ULTIMO INDICE DI REVISIONE 00

A TERMINI DI LEGGE CI RISERVIAMO LA PROPRIETA' DI QUESTO DISEGNO CON DIVIETO DI RIPRODURLO O DI RENDERLO COMUNQUE NOTO A TERZI SENZA LA NOSTRA AUTORIZZAZIONE